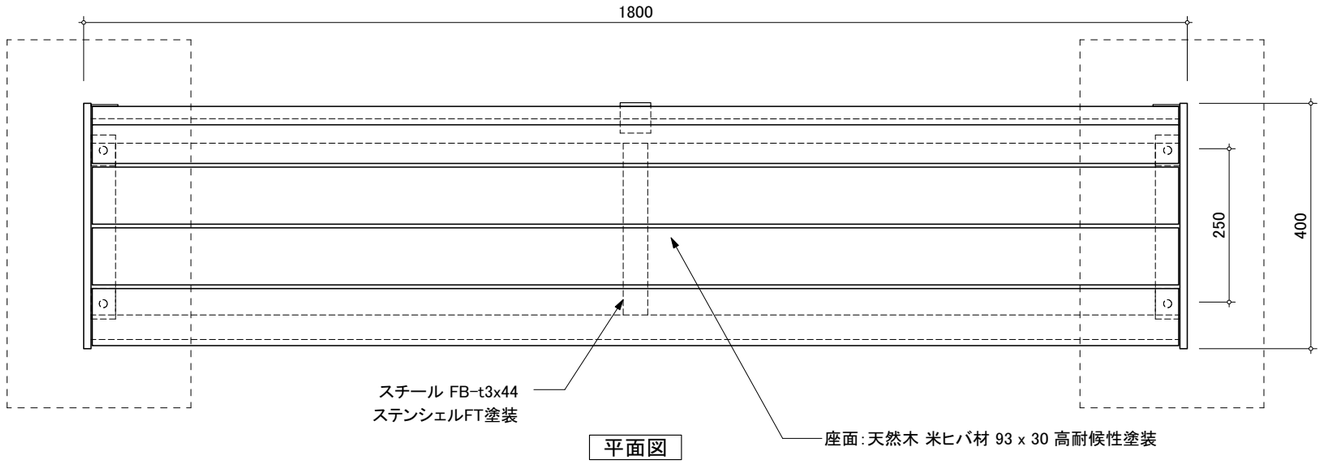

平面図

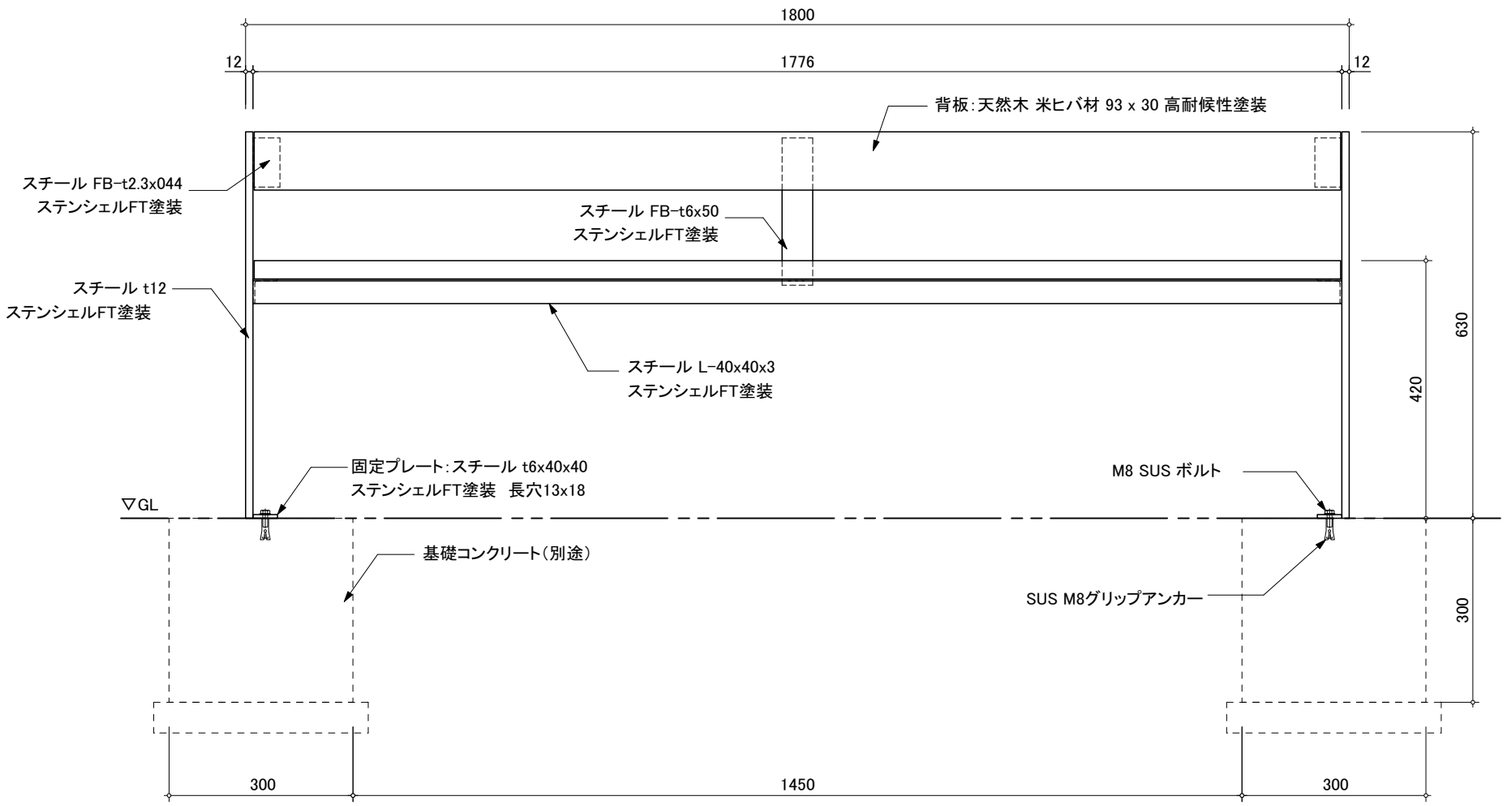

正面図

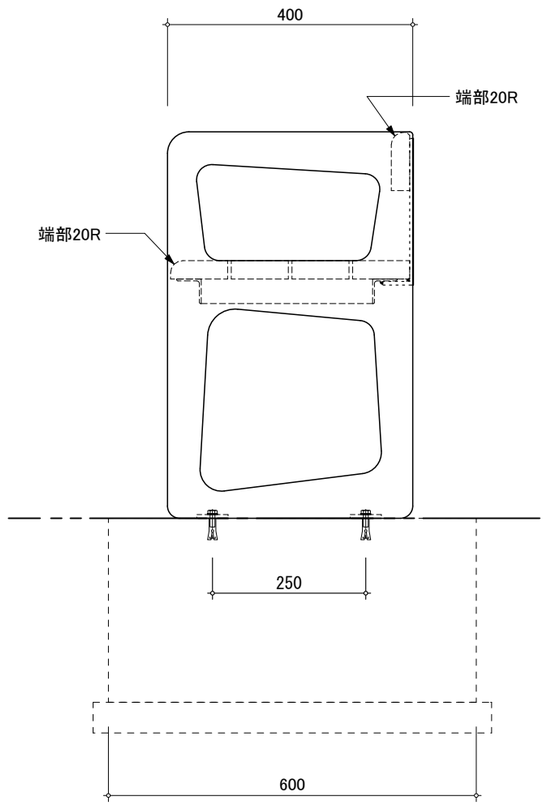

	FROM TO INC.	BIO FURNITURE	S=1/10	2024年 8月	CBN-702W